玉环科瑞塑业有限公司

Yu Huan KORIE Plastic CO.,LTD.

ADD:Technology Industry Function Area,Chumen,Yuhuan,Zhejiang,China

TEL:86-576-87414362 FAX:86-576-87415436

Web:www.korie.cn Email:korie@sina.com

DN20 CHECK VALVE 止回阀芯

Dimensions 装配尺寸

NO序号	毫米 mm	公差 Tolerance
A	ø20.5	±0.1
B	17.5	±0.2
C	21	±0.5
D	ø19.8	±0.1
E	ø20	±0.05
F	≥18.8	
G	≤18.8	
H	0.3	
I	45°	

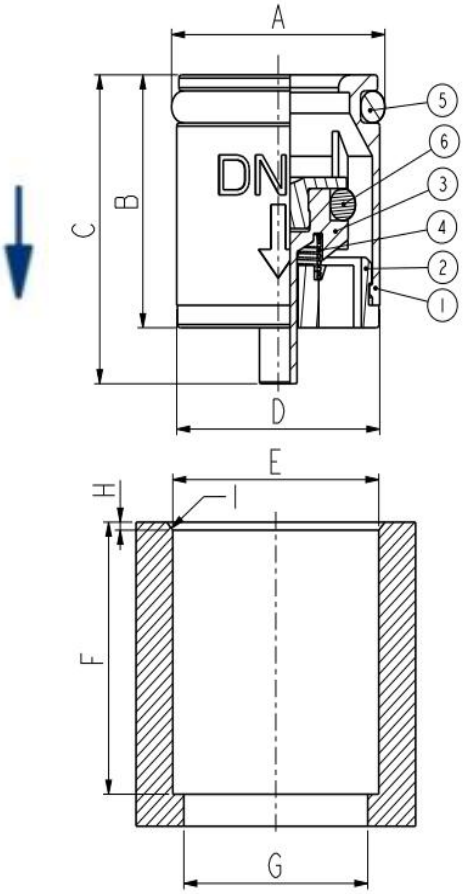

Material 材质

No序号	Name 名称	Material 材质	COLOR 颜色
1	BODY 壳体	POM	WHITE 白
2	GUIDE 底盖	POM	WHITE 白
3	PLUNGE 芯子	POM	WHITE 白
4	SPRING 弹簧	S304	METAL 金属色
5	O-RING 外密封圈	EPDM	BLACK 黑
6	O-RING 内密封圈	EPDM	BLACK 黑

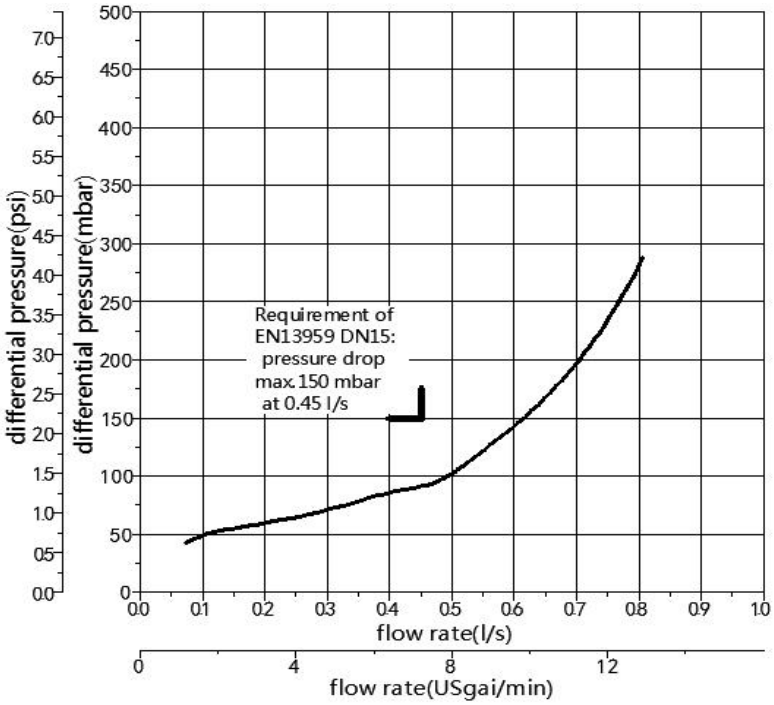

Technical Data技术参数

Temperature 温度:MAX 95℃

Pressure 压力:MAX 1.4mpa

Medium 使用环境:
Clear water only/只适用于清洁的水源

CERTIFICATION 已通过认证：ACS ; WATERMARK
NSF61 ; WRAS ; KTW